COLLEZIONE No. 1

FILATI WOLLE – HANDSTRICK – MODE

Modell 6

PULLOVER

COLLEZIONE No. 1

Modell 6

FILATI WOLLE – HANDSTRICK – MODE

PULLOVER

Größe 36/38, 40/42 und 44/46
Die Angaben für Größe 40/42 und 44/46 stehen in Klammern. Ist nur eine Angabe gemacht, gilt diese für alle Größen.

Material: Lana Grossa **Alcanto** (70% Polyester, 30% Polyamid, Lauflänge 125 m/50 g), **300 (350 – 400) g** Grège **(Fb 7)**; 1 Häkelnadel Nr. 8.

Grundmuster: M-Zahl teilbar durch 3 + 1 + 3 Wendeluftm. Siehe Häkelschrift. Es sind Hin- und Rückr gezeichnet. Die 1. – 3. R 1 x arb., dann die 2. und 3. R stets wdh.
Maschenprobe: Grundmuster mit Häkelnadel Nr. 8: 11 M und 4,8 R = 10 x 10 cm.

Rückenteil und Ärmel: 55 (58 – 64) M + 3 Wendeluftm mit Häkelnadel Nr. 8 anschlagen. Im Grundmuster häkeln = 18 (19 – 21) Rapporte. Am Ende der 13. R für den linken Ärmel 24 Luftm + 3 Wendeluftm anhäkeln. Am Anfang der R mit einem separaten Faden für den rechten Ärmel 24 Luftm anschlagen. Ab der 14. R für die Ärmel jeweils zusätzlich 8 Rapporte häkeln = insgesamt 34 (35 – 37) Rapporte. Nach insgesamt 26 R ab Anschlag Arbeit beenden.

Vorderteil mit Ärmeln: Wie das Rückenteil arb.
Fertigstellen: Schulter- und Ärmelnähte mit Kettm zus. häkeln, dabei für den Halsausschnitt die mittl. 30 cm offen lassen. Seiten- und untere Ärmelnähte mit Kettm zus. häkeln. Den Halsausschnitt mit 1 Rd Krebsm umhäkeln: fe M von li nach re.

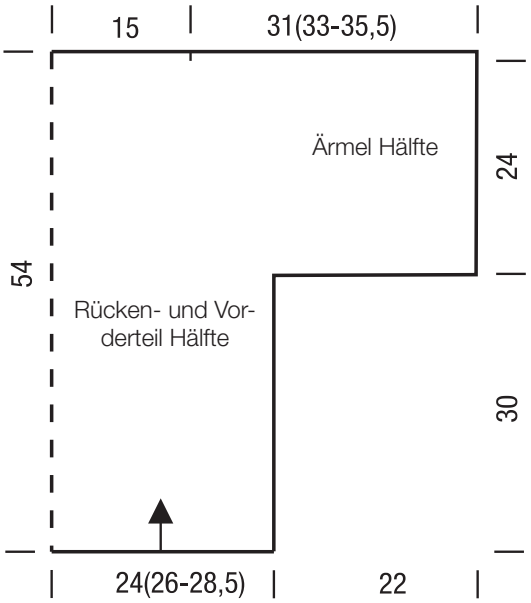

Zeichenerklärung:
● = 1 Luftm
T = 1 doppeltes Stäbchen

Häkelschrift

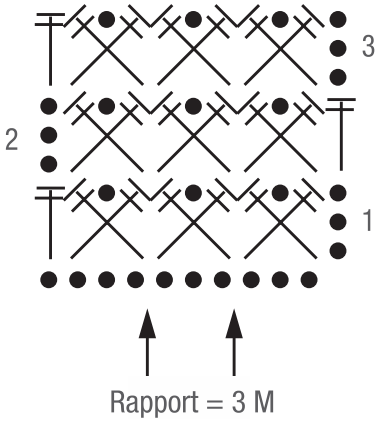

MASCHENPROBE

Machen Sie eine Maschenprobe! Stricken Sie dafür ein 12 x 12 cm großes Stück im Muster Ihres ausgesuchten Modells. Danach zählen Sie Maschen und Reihen im Bereich 10 x 10 cm aus. Sind es weniger Maschen als in der Anleitung angegeben: Stricken Sie fester oder nehmen Sie dünnere Nadeln (½ bis ganze Nadelstärke). Haben Sie mehr Maschen gezählt: Versuchen Sie, lockerer zu stricken beziehungsweise nehmen Sie dickere Nadeln.
Bitte beachten Sie: Strickarbeiten fallen unterschiedlich aus. Daher sind die Maschenproben-Angaben auf den Banderolen der Wolle nicht als verbindlich anzusehen. Außerdem werden diese immer auf der Basis glatt rechts erstellt. Für eine perfekte Arbeit ist daher die Maschenprobe im gewünschten Muster ein Muss. Damit Ihr Wunschmodell nicht nur schön aussieht, sondern auch passt!

ABKÜRZUNGEN

arb. = arbeiten; **abk.** = abketten; **abn.** = abnehmen; **Art.** = Artikel; **beids.** = beidseitig; **Fb** = Farbe; **fe M** = fe Masche/n; **folg.** = folgende/n; **Kettm** = Kettmasche/n; **Krebsm** = Krebsmasche/n; **lt.** = laut; **li** = links; **Luftm** = Luftmasche/n; **M** = Masche/n; **mittl.** = mittlere/n; **Randm** = Randmasche; **R** = Reihe; **Rd** = Runde; **restl.** = restliche/n; **re** = rechts; **Stb** = Stäbchen; **str.** = stricken; **U** = Umschlag; **wdh.** = wiederholen; **zun.** = zunehmen; **zusstr.** = zusammenstricken